EVROPSKÁ UNIE
Evropské strukturální a investiční fondy
Operační program Výzkum, vývoj a vzdělávání

MINISTERSTVO ŠKOLSTVÍ, MLÁDEŽE A TĚLOVÝCHOVY

Příloha komplexní úlohy

Národní pedagogický institut České republiky
Projekt Modernizace odborného vzdělávání (MOV)
Senovážné nám. 872/25, 110 00 Praha 1
www.projektmov.cz

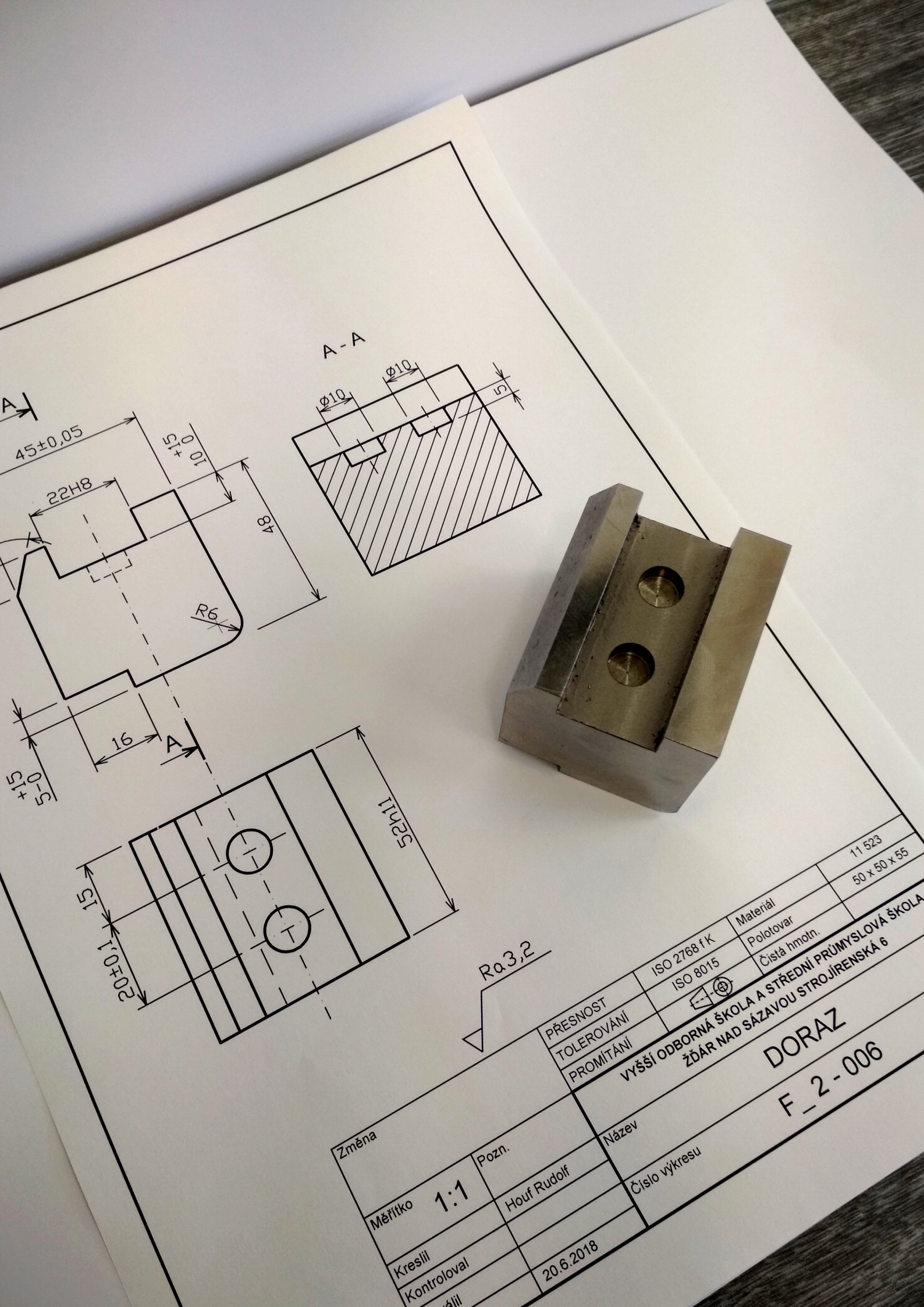
A - A
A
45±0,05
22H8
10 +1,5 0
48
R6
16
5 +1,5 0
52h11
20±0,1
15
Ra 3,2
Ø10
Ø10
5
PŘESNOST
TOLEROVÁNÍ
PROMÍTÁNÍ
ISO 2768 f K
ISO 8015
Materiál
Polotovar
Čistá hmotn.
11 523
50 x 50 x 55
VYŠŠÍ ODBORNÁ ŠKOLA A STŘEDNÍ PRŮMYSLOVÁ ŠKOLA
ŽĎÁR NAD SÁZAVOU STROJÍRENSKÁ 6
Změna
Pozn.
Měřítko 1:1
Kreslil
Kontroloval
Schválil
Houf Rudolf
20.6.2018
Název
DORAZ
Číslo výkresu
F_2-006